G124

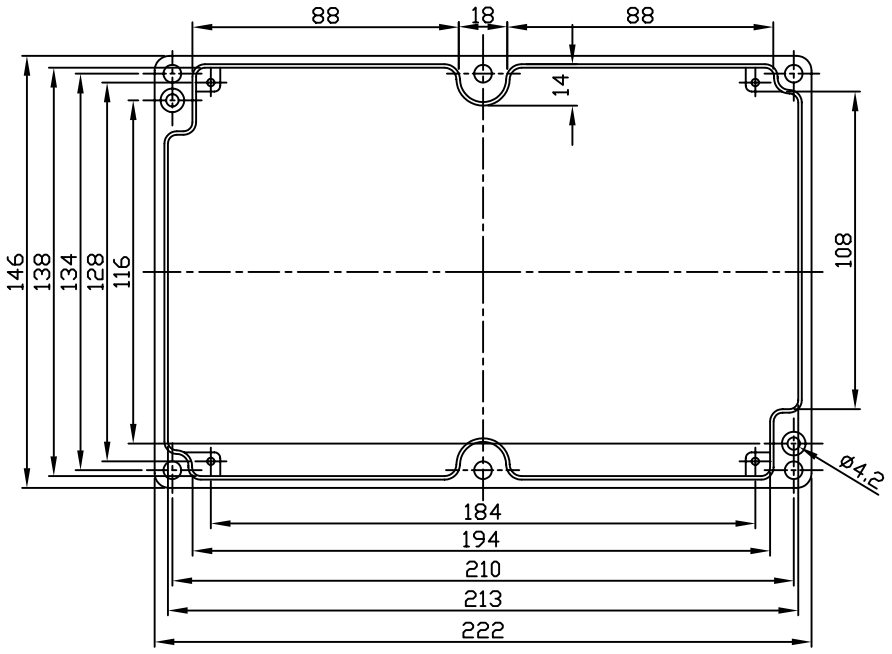

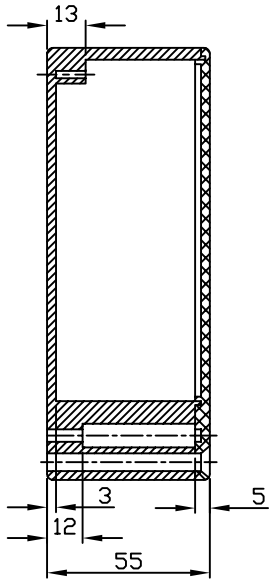

宣又實業有限公司 GAINTA INDUSTRIES LTD.	設計 DES'D BY	繪圖 DRA'D BY	核圖 CHK'D BY	比例 SCALE	日期 DATE	材質 MATE. ABS,PS	圖名 TITLE: G124	圖號 DWG NO.:	圖號 REVISID	說明 DESCRIPTION